Datový list | Obj. č.: 2273-202

Instalační svorka PUSH WIRE®; Pro plné vodiče; Max. 2,5 mm²; 2 vodiče; Barva pouzdra transparentní; Barva krytu bílá; Okolní teplota: max. 60 °C (T60); 2,50 mm²; Transparentní

https://www.wago.com/2273-202

Barva: ☐ Transparentní

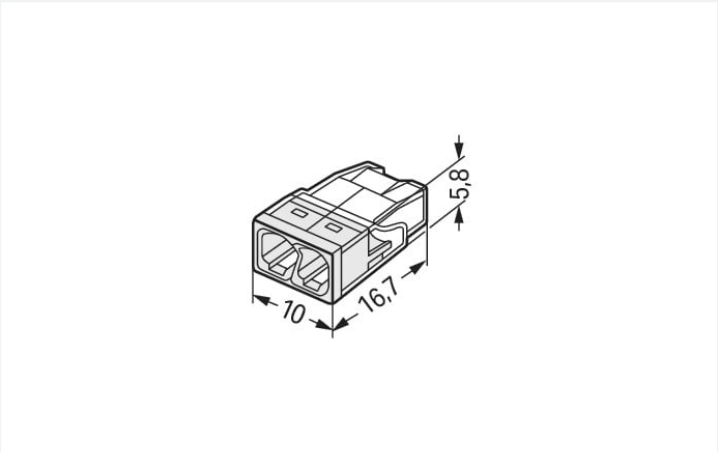

Rozměry v mm

Přednosti

- Pohodlné zapojování díky mimořádně kompaktnímu provedení
- Připojení až osmi plných vodičů přímým zasunutím
- Rozsah průřezů: 0,5–2,5 mm²
- Možnost libovolného kombinování připojovacích průřezů
- Připojení PUSH WIRE® umožňuje připojit plné („e“) měděné vodiče

Poznámky

Sicherheitshandhabungshinweis	**NOTICE: Observe installation and safety instructions!** • **Only to be used by electricians!** • Do not work under voltage/load! • Use only for proper use! • Observe national regulations/standards/guidelines! • Observe technical specifications for the products! • Observe the number of permissible potentials! • Do not use damaged/dirty components! • Observe conductor types, cross-sections and strip lengths! • Insert conductor until it hits the product's backstop! • Use original accessories! **To be sold only with installation instructions!**
Bezpečnostní informace	V uzemněných sítích

Elektrické údaje

Návrhové hodnoty dle	IEC/EN 60998		
Overvoltage category	III	III	II
Pollution degree	3	2	2
Návrhové napětí	-	-	450 V
Návrhové rázové napětí	-	-	4 kV
Jmenovitý proud	-	-	24 A

Atesty dle	UL 486C		
Use group	B	C	D
Jmenovité napětí dle	-	-	-
Jmenovitý proud dle	-	-	-

Údaje o připojení

Celkový počet připojovacích bodů	2
Celkový počet potenciálů	1

Připojení 1

Připojovací technika	PUSH WIRE®
Způsob ovládání	Přímé zasunutí
Materiály připojitelných vodičů	Měď Hliník
Upozornění k materiálům připojitelných vodičů	**Připojování hliníkových vodičů** Při použití kontaktní pasty WAGO Alu-Plus jsou pružinové svorky WAGO vhodné pro plné hliníkové vodiče do 4 mm² / 12 AWG. 249-130. Přednosti kontaktní pasty Alu-Plus: • Při upínání automaticky ničí zoxidovanou vrstvu. • Zabraňuje opětovné oxidaci kontaktního místa. • Zabraňuje elektrolytické korozi mezi hliníkovými a měděnými vodiči (ve stejné svorce). • Zajišťuje dlouhodobou ochranu proti korozi. Při připojování pomocí pružinové připojovací techniky PUSH WIRE® společnost **WAGO doporučuje hliníkový vodič nejprve očistit** a pak ho hned zasunout do kontaktního místa naplněného kontaktní pastou Alu-Plus. Pastu WAGO Alu-Plus lze na hliníkový vodič po celé ploše samozřejmě nanést i **dodatečně** před jeho připojením. Upozorňujeme, že v důsledku menší vodivosti hliníkových vodičů je nutné odpovídajícím způsobem přizpůsobit jmenovitý proud:: 2,5 mm² = 16 A 4 mm² = 22 A
Plný vodič	0,5 … 2,5 mm² / 20 … 16 AWG
Délka odizolování	11 mm / 0.43 palců
Směr zapojení	Boční zapojení

Geometrické údaje

Šířka	10 mm / 0.394 palců
Výška	5,8 mm / 0.228 palců
Hloubka	16,7 mm / 0.657 palců

Údaje o materiálu

Upozornění k údajům o materiálu	Zde najdete informace o specifikaci materiálu
Barva	Transparentní
Barva krytu	Bílá
Třída hořlavosti podle UL94	V2
Požární zatížení	0,022 MJ
Hmotnost	0,7 g

Požadavky na prostředí

Teplota okolního vzduchu (provoz)	+60 °C
Trvalá provozní teplota	105 °C
Označení teploty podle EN 60998	T60

Obchodní údaje

Product Group	7 (Push Wire Conn.)
eCl@ss 10.0	27-14-11-04
eCl@ss 9.0	27-14-11-04
ETIM 8.0	EC000446
ETIM 7.0	EC000446
PU (SPU)	1000 (100) ks
Druh balení	Box
Země původu	DE
GTIN	4050821027843
Číslo celního tarifu	85369010000

Environmental Product Compliance

RoHS Compliance Status	Compliant,No Exemption

Atesty/certifikáty

General approvals

Schválení	Standardní	Název certifikátu
cULus_Listed_667F Underwriters Laboratories Inc.	UL 486C	E69654
VDE VDE Prüf- und Zertifizierungsinstitut	EN 60998	40029794

Approvals for marine applications

Schválení	Standardní	Název certifikátu
ABS American Bureau of Shipping	-	15-HG1419918-PDA
DNV GL Det Norske Veritas, Germanischer Lloyd	EN 60998	TAE000015T
LR Lloyds Register	EN 60998	LR22207029TA

Declarations of conformity and manufacturer's declarations

Schválení	Standardní	Název certifikátu
EU-Declaration of Conformity WAGO GmbH & Co. KG	-	-
UK-Declaration of Conformity WAGO GmbH & Co. KG	-	-

Ke stažení

Environmental Product Compliance

Compliance Search
Environmental Product Compliance 2273-202

Documentation

Bid Text			
2273-202	19.02.2019	xml 3.17 KB	
2273-202	17.05.2017	doc 24.50 KB	
ausschreiben.de 2273-202			

CAD/CAE-Data

CAD data
2D/3D Models 2273-202

CAE data
EPLAN Data Portal 2273-202
WSCAD Universe 2273-202
ZUKEN Portal 2273-202

1 Kompatibilní produkty

1.1 Volitelné příslušenství

1.1.1 Nástroj

1.1.1.1 Kontaktní pasta Alu-Plus

Obj. č.: 249-130
Plnicí stříkačka; Obsah: 20 ml kontaktní pasty Alu-Plus

1.1.2 Upevňovací adaptér

1.1.2.1 Montážní příslušenství

Obj. č.: 2273-500
Upevňovací adaptéry; Pro jednořadé a dvouřadé přip.; Řada 2273; Pro montáž na lištu DIN 35 / šroubovou montáž; Oranžová

1.1.3 Všeobecné příslušenství

1.1.3.1 Ochrana proti vlhkosti

Obj. č.: 207-1331
Gelová krabička; Pobočka; Pro kabely; S gelem; Řady 221, 2x73; Konektory max. 4 mm²; Bez spojovacích svorek; Velikost 1; Šedá

Obj. č.: 207-1332
Gelová krabička; Pobočka; Pro kabely; S gelem; Řady 221, 2x73; Konektory max. 4 mm²; Bez spojovacích svorek; Velikost 2; Šedá

Obj. č.: 207-1333
Gelová krabička; Pobočka; Pro kabely; S gelem; Řady 221, 2x73; Konektory max. 4 mm²; Bez spojovacích svorek; Velikost 3; Šedá

Pokyny k instalaci

Připojení vodiče

Plné vodiče odizolujte v délce 11 mm / 0,43" (viz potisk).

Pohledem do barevného průhledového okénka v transparentním krytu zkontrolujete doraz vodiče v pouzdře a správnou délku odizolování.
Vodiče jsou správně odizolované, pokud v průhledovém okénku na nepotištěné straně svorky nevidíte holý vodič. Na fotografii je prostřední vodič odizolován příliš daleko.

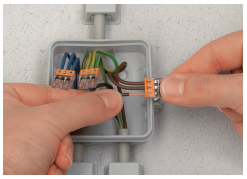

Připojení: zasuňte odizolovaný plný vodič až po doraz.

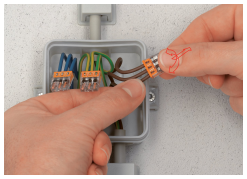

Uvolnění: přidržte vodič, svorku lehkým pootáčením stáhněte z vodiče.

Zkoušení

Zkoušení pomocí zkušebního otvoru na opačné straně svorky, než na které se nacházejí otvory pro zavedení vodiče.