Datenblatt | Artikelnummer: 222-510

Universalwinkeladapter; in Kombination mit Befestigungsadapter; 221-500 oder 222-500; zur Montage auf Tragschiene DIN 35; grau

https://www.wago.com/222-510

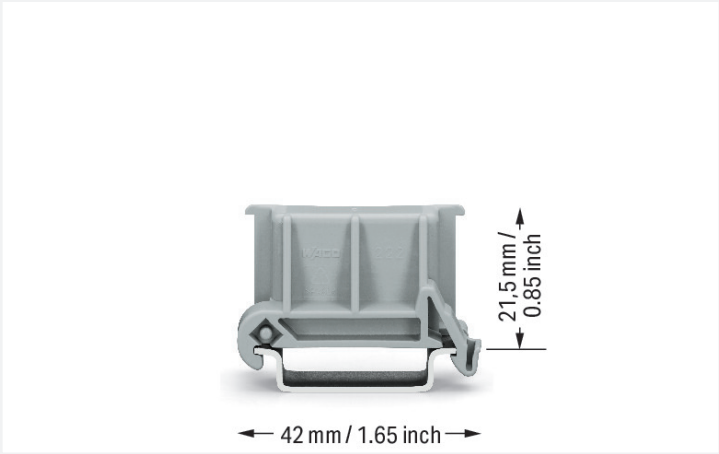

Farbe: grau

Geometrische Daten	
Breite	18,5 mm / 0.728 inch
Höhe	42 mm / 1.654 inch
Tiefe ab Oberkante Tragschiene	21,5 mm / 0.846 inch

Mechanische Daten	
Montageart	Tragschiene 35
Geeignet	in Kombination mit Befestigungsadapter (221-500 oder 222-500)

Werkstoffdaten	
Hinweis Werkstoffdaten	Informationen zu Materialangaben finden sie hier
Farbe	grau
Brandlast	0,117 MJ
Gewicht	3,9 g

Kaufmännische Daten	
Produktgruppe	7 (Installationstechnik)
eCl@ss 10.0	27-14-11-92
eCl@ss 9.0	27-14-11-92
ETIM 8.0	EC002848
ETIM 7.0	EC002848
VPE (UVPE)	50 (10) St.
Verpackungsart	Karton
Ursprungsland	CN
GTIN	4045454714802
Zolltarifnummer	39269097900

Environmental Product Compliance

RoHS Compliance Status	Compliant,No Exemption

Downloads

Environmental Product Compliance

Compliance Search
Environmental Product Compliance 222-510

Dokumentation

Ausschreibungstext			
222-510	19.02.2019	xml 2.75 KB	
222-510	19.05.2017	doc 23.50 KB	

CAD/CAE-Daten

CAD Daten
2D/3D Modelle 222-510

CAE Daten
EPLAN Data Portal 222-510
WSCAD Universe 222-510
ZUKEN Portal 222-510

1 Passende Produkte

1.1 Optionales Zubehör

1.1.1 Montageadapter

1.1.1.1 Montagematerial

Art-Nr.: 221-500
Befestigungsadapter; Serie 221 - 4 mm²; zur Montage auf TS 35/Schraubmontage; orange

Art-Nr.: 222-500
Befestigungsadapter; Serie 222; zur Montage auf TS 35/Schraubmontage; orange

Handhabungshinweise

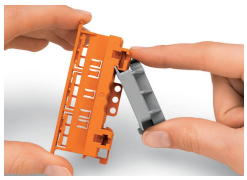

Verrasten des Universalwinkeladapters (222-510) an den Befestigungsadapter

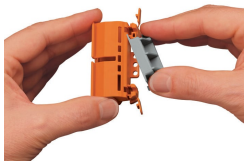

Verrasten des Universalwinkeladapters (222-510) an den Befestigungsadapter